Domácí telefony systém 2-BUS základní schéma zapojení.

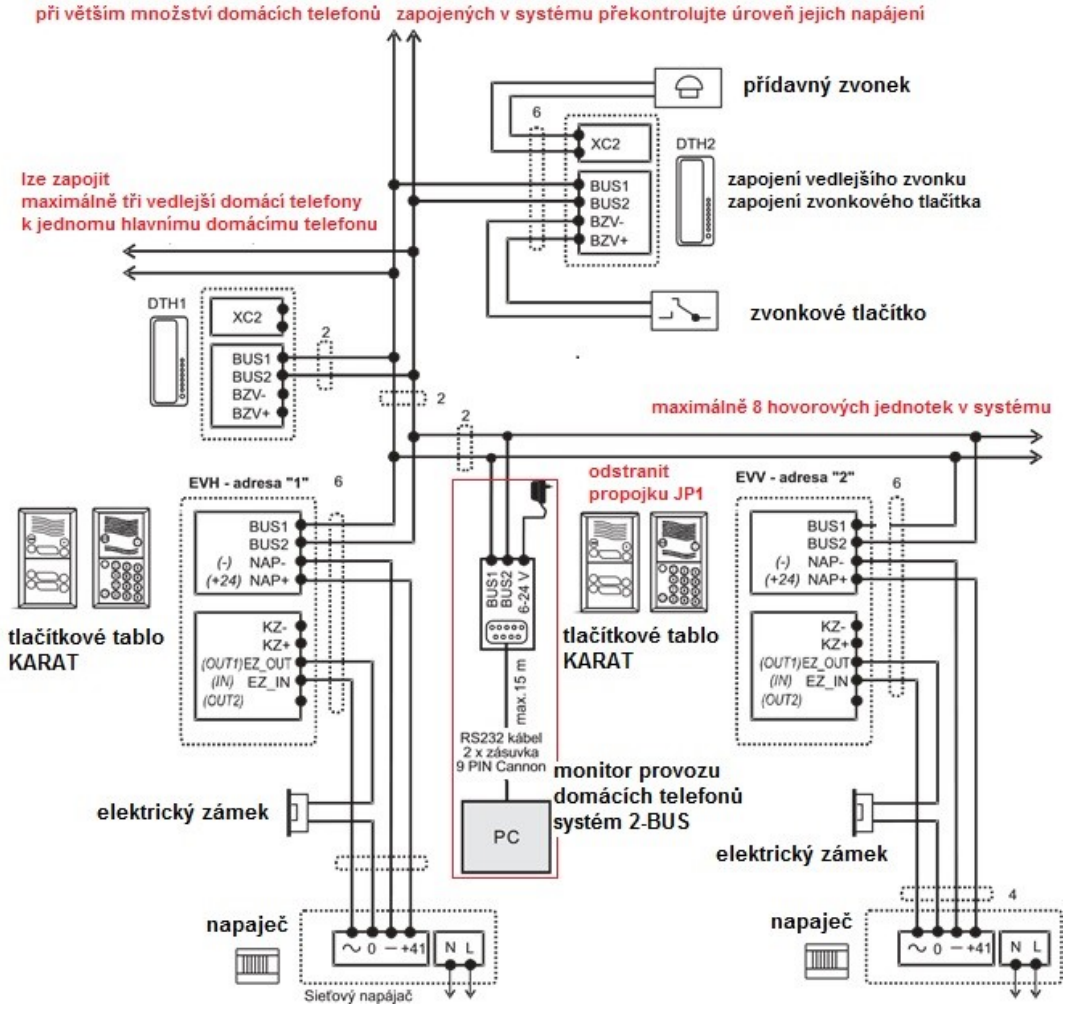

Kompatibilní zařízení pro instalaci v sestavě

systém domácí telefony 2-BUS TESLA

síťový napaječ 4FP67249, 4FP67257
elektrický vrátný hovorová jednotka 4FN23097/N, 4FN23098/N
tlačítková číselnice 4FN23091/P, 4FN23099/P
tlačítka 4FN23100, 4FN23101, 4FN23102, 4FN23102/F, 4FN23103, 4FN23103/F
domácí telefon 4FP21103, 4FP21083, 4FP21123, 4FP21142
spínací modul 4FN23030
spínač bezdrátového zvonku 4FK17956
spínací relé 4FN21625
přídavný zvonek 4FN60522